BIM-7037-000
初版：2015. 7. 1

Canon

電工ボックス取付キット PS30-VB 設置ガイド
Junction Box Mounting Kit PS30-VB Installation Guide
Einbaumontagesatz für Anschlussdose PS30-VB Installationshandbuch
Kit de montaje de caja de empalmes PS30-VB Guía de instalación
Kit de montage de boîtier de jonction PS30-VB Manuel d'installation
Kit di montaggio scatola di giunzione PS30-VB Guida all'installazione
Монтажный набор для распределительной коробки PS30-VB — Руководство по установке
Bağlantı Kutusu Montaj Seti PS30-VB Kurulum Kılavuzu
接线盒安装套件 PS30-VB 安装指南

© CANON INC. 2015

Printed in Taiwan

日本語 JA

この製品は屋内専用です。「安全にお使いいただくために」の項を必ずお読みになり、正しくご使用ください。お読みになった後、この設置ガイドはいつでも見られる場所に保管してください。また、この設置ガイドと併せて、カメラに同梱の『設置ガイド』をお読みください。

⚠注意 設置工事は必ず専門の工事業者に依頼し、お客様ご自身では絶対に設置工事をしないでください。落下・感電など、思わぬ事故の原因になります。

ENGLISH EN

This product is for indoor use only. Be sure to read the “Safety Precautions” section for correct use. After reading this “Installation Guide”, keep it in a readily accessible location for future reference. In addition to this “Installation Guide”, also read the “Installation Guide” included with the camera.

⚠Caution Request a professional installer for all camera installation work. Never try to install the camera yourself. Doing so may result in unforeseen accidents such as dropping the camera or electric shock.

DEUTSCH DE

Dieses Produkt ist nur für den Innenbereich. Beachten und lesen Sie vor allem den Abschnitt „Sicherheitshinweise“. Es wird empfohlen, dieses „Installationshandbuch“ zur zukünftigen Verwendung griffbereit aufzubewahren. Lesen Sie außer diesem „Installationshandbuch“ bitte auch das mitgelieferte „Installationshandbuch“.

⚠Vorsicht Die Kameramontage ist von fachkundigem Personal vorzunehmen. Die Kamera niemals selbst installieren. Anderenfalls besteht unnötiges Unfallrisiko (u. a. Beschädigung der Kamera) oder Stromschlaggefahr.

ESPAÑOL ES

Este producto es sólo para uso en interiores. Lea atentamente la sección “Precauciones de seguridad” para utilizarla correctamente. Una vez que haya leído esta “Guía de instalación”, guárdela en un lugar accesible como referencia de consulta en el futuro. Además de esta “Guía de instalación”, lea la “Guía de instalación”.

⚠Precaución Solicite a un instalador profesional que realice el trabajo de instalación de la cámara. No intente nunca instalar la cámara por sí mismo. En caso contrario, se podrían producir accidentes imprevistos, como la caída de la cámara o descargas eléctricas.

FRANÇAIS FR

Ce produit est destiné à une utilisation en intérieur. Pour une bonne utilisation, assurez-vous de lire la section « Précautions de sécurité ». Après lecture du « Manuel d’installation », conservez-le dans un endroit facilement accessible pour référence ultérieure. En plus de ce « Manuel d’installation », veuillez également lire le « Manuel d’installation » de la caméra.

⚠Avertissement Faites appel à un professionnel pour toute installation de la caméra. Ne tentez jamais d’installer la caméra vous-même. Agir de la sorte peut vous exposer à des accidents imprévisibles tels que la chute de la caméra ou un choc électrique.

ITALIANO IT

Questo prodotto è solo per uso interno. Accertarsi di leggere la sezione “Precauzioni di sicurezza” per un corretto utilizzo. Dopo aver letto la “Guida all’installazione”, conservarla in un posto facilmente accessibile per poterla utilizzare come riferimento futuro. Oltre a questa “Guida all’installazione”, leggere anche la “Guida all’installazione” inclusa nella telecamera.

⚠Attenzione Rivolgersi a un tecnico professionista per tutti i lavori di installazione della telecamera. Non effettuare mai le operazioni di installazione autonomamente per evitare incidenti imprevisti come la caduta della telecamera o scosse elettriche.

Русский RU

Это изделие предназначено для эксплуатации только в помещении. В целях правильной эксплуатации обязательно прочитайте раздел «Меры предосторожности». Прочитав данное «Руководство по установке», храните его в легкодоступном месте для дальнейшего использования в качестве справочника. В дополнение к данному «Руководству по установке», прочитайте также «Руководство по установке», входящее в комплект камеры.

⚠Осторожно Все работы по установке камеры должны выполняться специалистом по установке. Ни в коем случае не пытайтесь выполнить установку камеры самостоятельно. Несоблюдение этого правила может привести к непредвиденным последствиям, например к падению камеры или поражению электрическим током.

Türkçe TR

Bu ürün yalnızca iç mekan kullanımı içindir. Doğru kullanım için “Güvenlik Önlemleri”ni okuduğunuzdan emin olun. Bu “Kurulum Kılavuzu”nu okuduktan sonra, ileride başvurmak üzere kolayca ulaşılabilen bir yerde saklayın. Bu “Kurulum Kılavuzu”na ek olarak, lütfen kamerayla birlikte gelen “Kurulum Kılavuzu”nu da okuyun.

⚠Dikkat Tüm kurulum işlemlerinin bir uzman tarafından yapılmasını isteyin. Asla kamerayı kendiniz kurmaya çalışmayın. Kendiniz kurmaya çalıştığınızda, kamerayı düşürmek veya elektrik çarpması gibi öngörülemez kazalara neden olabilirsiniz.

中文 ZH

本产品仅限于室内使用。为确保正确使用，请务必阅读“安全注意事项”部分。阅读本“安装指南”后，请将其放在方便取阅的地方以便日后参考。除本“安装指南”外，还请阅读摄像机随附的“安装指南”。

⚠注意 请让专业安装人员进行所有摄像机的安装工作。请勿尝试自行安装摄像机。否则，可能会导致意外事故，如摄像机跌落或电击。

在使用本产品之前，请务必先仔细阅读本使用说明书。请务必妥善保管好本书，以便日后能随时查阅（保留备用）。请在充分理解内容的基础上，正确使用。

进　口　商：佳能（中国）有限公司
进口商地址：北京市东城区金宝街 89 号金宝大厦 15 层　邮编 100005
原　产　地：请参照保修卡、产品包装箱或产品机身上的标示

同梱品の確認 / Check Included Items / Überprüfen des Lieferinhalts / Revise los artículos incluidos / Vérification des éléments fournis / Verifica dei componenti inclusi / Проверка комлектности / Dahili Parçaların Kontrolü / 检查随附的项目

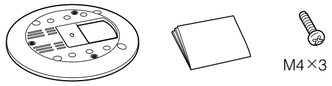

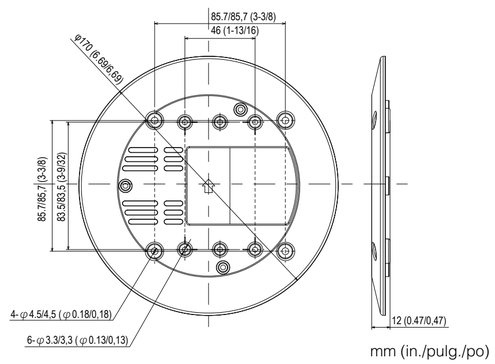

質量：約 100 g
Weight: Approx. 100 g (3.6 oz.)
Gewicht: Ca. 100 g
Peso: Aprox. 100 g (3,6 oz.)
Poids : environ 100 g (3,6 oz.)

Peso: circa 100 g
Вес Прибл. 100 г
Ağırlık: Yaklaşık 100 g
重量：約 100 g

カメラを設置する / Installing the Camera / Installieren der Kamera / Instalación de la cámara / Installation de la caméra / Installazione della telecamera / Установка камеры / Kamerayı kurma / 安装摄像机

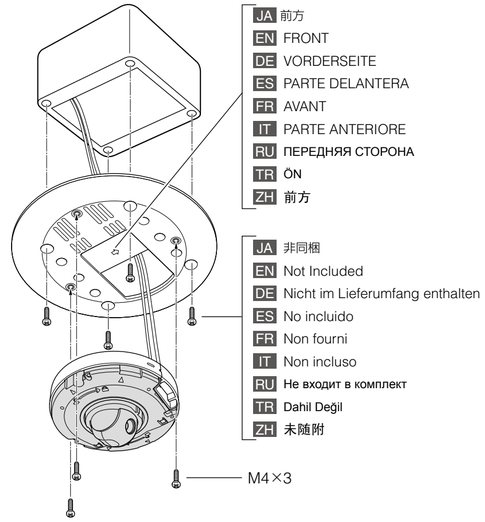

日本語

安全上の注意を示す記号

この設置ガイドでは製品を安全にお使いいただくため、大切な記載事項には次のようなマークを使用し、誤った使い方をしたときに生じる危害や損害の程度を区分して、説明しています。注意事項を守って作業を行ってください。

⚠ 警告	死亡または重傷を負う可能性が想定される内容を示しています。		
⚠ 注意	傷害が発生する可能性が想定される内容を示しています。		
注意	物的損害が発生する可能性が想定される内容を示しています。		
火災注意 感電注意 指挟み	注意事項を示しています。	指示	必ず実行していただく内容です。
禁止 分解禁止	禁止事項を示しています。		

安全にお使いいただくために

設置上の注意

⚠ 注意

指示 禁止

- 天井などへの設置には、オプション品とカメラを含む重量に耐える十分な強度があることを確かめ、必要に応じて十分な補強を行ってください。
- 設置時には必ずカメラに同梱の落下防止用ワイヤーを取り付けてください。
- 落下によるけがや機器の破損を防止するため、取付金具やネジのさびつき、ネジの緩みがないか定期的に点検を行ってください。
- 不安定な場所、激しい振動や衝撃のある場所、塩害や腐食性ガスの発生する場所には設置しないでください。
- 専用のカメラ以外に取り付けないでください。

落下など事故の原因になることがあります。

指挟み

- 金具と天井の間などに指を挟み込まないように注意してください。

けがの原因になることがあります。

注意

指示

- 静電気除去対策をしてから、作業を行ってください。

故障の原因になることがあります。

使用上の注意

⚠ 警告

禁止 分解禁止 火災注意 感電注意

- 分解、改造はしないでください。
- 接続ケーブル類を傷つけないでください。

火災、感電の原因になります。

本書の内容について、将来予告なしに変更することがあります。

ENGLISH

Symbols Indicating Safety Precautions

This "Installation Guide" uses the following symbols to indicate important information the user should know in order to use the product safely. In this section, explanations are provided for each symbol so that readers will understand the level of importance for each. Be sure to observe these items.

⚠ Warning	Failure to follow the instructions accompanied by this symbol may result in death or serious injury.
⚠ Caution	Failure to follow the instructions accompanied by this symbol may result in injury.
Caution	Failure to follow the instructions accompanied by this symbol may result in property damage.

Safety Precautions

Installation Precautions

⚠ Caution

- When installing on a ceiling, make sure the surface is capable of withstanding the total weight of the equipment and the camera and is sufficiently reinforced if necessary.
- Be sure to attach the safety wire to the camera during installation.
- Periodically check the parts and screws for rust and to see if they have loosened, in order to prevent injuries and equipment damage due to falling items.
- Do not install in unstable places, places subject to significant vibration or impact, or places subject to salt damage or corrosive gas.
- Use only with compatible cameras.

Failure to do so may result in the camera falling or other accidents.

- Be careful not to trap your fingers during installation of the camera.

Injury may result.

Caution

- Take measures to remove static electricity before performing any procedures.

Malfunction may result.

Precautions for Use

⚠ Warning

- Do not disassemble or modify the camera.
- Do not damage the connecting cable.

Fire or electric shock may result.

The contents of this guide are subject to change without any prior notice.

DEUTSCH

Sicherheitshinweise – Symbole

In diesem „Installationshandbuch“ kennzeichnen die folgenden Symbole wichtige Informationen, die Sie aus Sicherheitsgründen besonders beachten sollten. In diesem Abschnitt werden Erläuterungen für jedes Symbol angegeben, damit Leser die Wichtigkeit jedes Symbols nachvollziehen können. Diese Hinweise müssen unbedingt beachtet bzw. befolgt werden.

⚠ Achtung	Die Nichtbeachtung von Anweisungen, die mit diesem Symbol gekennzeichnet sind, kann zu schweren Verletzungen oder sogar zum Tod führen.
⚠ Vorsicht	Die Nichtbeachtung von Anweisungen, die mit diesem Symbol gekennzeichnet sind, kann zu Verletzungen führen.
Vorsicht	Die Nichtbeachtung von Anweisungen, die mit diesem Symbol gekennzeichnet sind, kann zu Sachschäden führen.

Sicherheitshinweise

Sicherheitshinweise zur Installation

⚠ Vorsicht

- Bei der Montage an der Decke ist darauf zu achten, dass die Deckenfläche das Gesamtgewicht der Geräte und der Kamera tragen kann. Auf ausreichende Befestigung achten.
- Bei der Montage unbedingt das mitgelieferte Sicherungsseil verwenden.
- Um etwaige Verletzungen und Beschädigungen durch fehlerhafte Teile zu vermeiden, sind Halterungen und Schrauben in regelmäßigen Abständen auf Rost und gegebenenfalls lockere Teile zu überprüfen.
- Die Kamera NICHT an bzw. auf instabilen Oberflächen oder an Standorten installieren, wo die Kamera starken Erschütterungen, Salz oder korrosiven Gasen ausgesetzt ist. Anderenfalls können Fehlfunktionen auftreten.
- Nur mit kompatiblen Kameras verwenden.

Anderenfalls kann die Kamera evtl. herunterfallen oder andere Unfälle wären die Folge.

- Bei der Installation der Kamera nicht die Finger einklemmen.

Andernfalls könnten Verletzungen auftreten.

Vorsicht

- Ergreifen Sie vor der Ausführung jeglicher Installationsschritte Maßnahmen zur Beseitigung von statischer Elektrizität.

Fehlfunktionen können die Folge sein.

Sicherheitshinweise zu Verwendung und Betrieb

⚠ Achtung

- Die Kamera nicht zerlegen oder sonstige Änderungen vornehmen.
- Anschlusskabel nicht beschädigen.

Anderenfalls besteht Brand- oder Stromschlaggefahr.

Wir behalten uns Änderungen am Inhalt dieses Handbuchs ohne vorherige Ankundigung vor.

ESPAÑOL

Símbolos que indican precauciones de seguridad

En esta "Guía de instalación" encontrará los siguientes símbolos que indican información importante que el usuario debería conocer para utilizar el producto de forma segura. En esta sección, se ofrecen las explicaciones de cada uno de los símbolos para que los lectores entiendan el nivel de importancia de cada uno. Tenga en cuenta estos elementos.

⚠ Advertencia	El incumplimiento de las instrucciones que vienen acompañadas por este símbolo podría traer como consecuencia la muerte o lesiones graves.
⚠ Precaución	El incumplimiento de las instrucciones que vienen acompañadas por este símbolo podría traer como consecuencia lesiones graves.
Precaución	El incumplimiento de las instrucciones que vienen acompañadas por este símbolo podría traer como consecuencia daños en el producto.

Precauciones de seguridad

Precauciones de instalación

⚠ Precaución

- Si instala la cámara en el techo, asegúrese de que la superficie puede soportar el peso total del equipo y de que la cámara está lo suficientemente reforzada si es necesario.
- Durante la instalación, asegúrese de fijar a la cámara el cable de seguridad que se incluye.
- Revise periódicamente la posible existencia de oxidación o materiales sueltos en los soportes y los tornillos para impedir que se produzcan lesiones o daños en el equipo debido a la caída de elementos.
- No instale la cámara en lugares inestables, en lugares sometidos a vibraciones o impactos fuertes ni en lugares sometidos a daños salinos ni gas corrosivo, ya que esto podría provocar un mal funcionamiento de la misma.
- Utilícelo solamente con cámaras compatibles.

En caso contrario, la cámara podría caer o se podrían producir otros accidentes.

- Tome medidas para retirar la electricidad estática antes de realizar procedimientos.

Se podría producir un fallo en el funcionamiento.

Precaución

- Tome medidas para retirar la electricidad estática antes de realizar procedimientos.

Se podría producir un fallo en el funcionamiento.

Precauciones de uso

⚠ Advertencia

- No desmonte ni modifique la cámara.
- No dañe el cable de conexión.

Se podría producir un incendio o descargas eléctricas.

El contenido esta sujeto a cambios sin previo aviso.

FRANÇAIS

Symboles indiquant les précautions de sécurité

Ce « Manuel d'installation » utilise les symboles suivants afin de signifier à l'utilisateur des informations importantes en vue d'une utilisation sans danger du produit. Dans cette section, des explications sont fournies pour chaque symbole. Les lecteurs pourront ainsi comprendre l'importance de chacun d'entre eux. Veuillez les respecter.

⚠ Avertissement	Le non-respect de toute instruction accompagnée de ce symbole peut entraîner la mort ou des blessures graves.
⚠ Prudence	Le non-respect de toute instruction accompagnée de ce symbole peut entraîner des blessures.
Prudence	Le non-respect de toute instruction accompagnée de ce symbole peut entraîner des dommages matériels.

Précautions de sécurité

Précautions d'installation

⚠ Prudence

- Lors de l'installation sur un plafond, vérifiez que la surface est en mesure de supporter le poids total de la caméra et de l'équipement, et qu'elle est suffisamment renforcée, le cas échéant.
- Assurez-vous d'attacher le fil de sécurité inclus avec la caméra pendant l'installation.
- Contrôlez régulièrement que les plaques de fixation ainsi que les vis de fixation sont exemptes de rouille et d'éléments libres afin d'écarter tout risque de blessure ou d'endommagement du matériel dû à la chute d'éléments.
- Ne pas installer dans des endroits instables, soumis à d'importants impacts ou vibrations, ou exposés aux dommages causés par le sel ou les gaz corrosifs, au risque d'entraîner des problèmes de fonctionnement.
- Utilisez ce produit uniquement avec des caméras compatibles.

Tout oubli peut provoquer la chute de la caméra ou d'autres accidents.

- N'insérez pas vos doigts dans l'espace situé entre les supports et le plafond.

Vous risqueriez de vous blesser.

Prudence

- Prenez des mesures pour éliminer l'électricité statique avant d'effectuer toute procédure.

Des risques de mauvais fonctionnement peuvent survenir.

Précautions d'utilisation

⚠ Avertissement

- Ne démontez ni ne modifiez la caméra.
- N'endommagez pas les câbles de connexion.

Cela risquerait de provoquer un incendie ou un choc électrique.

Le contenu de ce guide peut être modifié sans préavis.

ITALIANO

Simboli che indicano le precauzioni di sicurezza

Questa "Guida all'installazione" utilizza i seguenti simboli per indicare informazioni importanti per l'utente per un utilizzo sicuro del prodotto. In questa sezione, si forniscono spiegazioni per ogni simbolo in modo che i lettori possano comprendere il livello di importanza di ciascuno. Accertarsi di osservare questi punti.

⚠ Avviso	Un utilizzo inappropriato non conforme alle indicazioni che presentano questo simbolo potrebbe provocare la morte o lesioni gravi.
⚠ Attenzione	Un utilizzo inappropriato non conforme alle istruzioni che presentano questo simbolo potrebbe provocare lesioni.
Attenzione	Un utilizzo inappropriato non conforme alle istruzioni che presentano questo simbolo potrebbe provocare danni alla proprietà.

Precauzioni di sicurezza

Precauzioni per l'installazione

⚠ Attenzione

- Quando si effettua l'installazione a soffitto, assicurarsi che la superficie sia in grado di sostenere il peso totale del kit di montaggio a incasso e della telecamera e che sia sufficientemente rinforzata se necessario.
- Assicurarsi di collegare il cavo di sicurezza alla telecamera durante l'installazione.
- Controllare periodicamente viti e parti per verificare l'eventuale presenza di ruggine e assicurarsi che non siano allentate, in modo da evitare lesioni e danni all'apparecchiatura dovuti alla caduta dei componenti.
- Non installare in luoghi instabili, soggetti a grosse vibrazioni o urti o soggetti a danni provocati dalla salinità o dal gas corrosivo, perché potrebbero causare malfunzionamenti.
- Utilizzare solamente con telecamere compatibili.

Il mancato rispetto di queste precauzioni potrebbe causare la caduta della telecamera o altri incidenti.

- Fare attenzione che le dita non rimangano incastrate durante l'installazione della telecamera.

Potrebbero provocarsi lesioni.

Attenzione

- Prendere le dovute misure per eliminare l'elettricità statica prima di ogni procedura.

Potrebbero verificarsi malfunzionamenti.

Precauzioni per l'uso

⚠ Avviso

- Non smontare né modificare la telecamera.
- Non danneggiare il cavo di collegamento.

Potrebbero verificarsi incendi o scosse elettriche.

I contenuti di questo manuale sono soggetti a modifica senza preavviso.

Русский

Символы, обозначающие меры предосторожности

В данном «Руководстве по установке» для обозначения важных сведений, с которыми пользователь должен быть ознакомлен для безопасной эксплуатации изделия, используются приведенные ниже символы. К каждому символу даны пояснения, чтобы пользователям был понятен уровень важности каждого из них. Придерживайтесь обозначенных ими положений. Придерживайтесь обозначенных ими положений.

⚠ Внимание	Несоблюдение указаний, сопровождающихся этим символом, может привести к тяжелой травме или смертельному исходу.
⚠ Осторожно	Несоблюдение указаний, сопровождающихся этим символом, может привести к травме.
Осторожно	Несоблюдение указаний, сопровождающихся этим символом, может привести к повреждению имущества.

Меры предосторожности

Меры предосторожности при установке

⚠ Осторожно

- Выполняя установку, удостоверьтесь в том, что поверхность способна выдержать общий вес камеры и дополнительных принадлежностей и в достаточной степени укреплена.
- При установке камеры следует закрепить предохранительную проволоку.
- Периодически осматривайте детали и винты на предмет ржавчины и проверяйте, не ослаблены ли они, чтобы предотвратить травмы и порчу оборудования из-за падения предметов.
- Нельзя производить установку на неустойчивых поверхностях, в местах, подверженных значительным вибрациям и ударам, а также солевому повреждению и действию коррозионного газа.
- Используйте только с совместимыми камерами.

При несоблюдении этого требования возникает вероятность падения камеры и прочих происшествий.

- После установки избегайте попадания пальцев в пространство между потолком и крышкой для монтажа на потолок.

При несоблюдении этого требования возникает вероятность травм.

Осторожно

- Перед тем как приступить к выполнению каких-либо действий, примите меры по устранению статического электрического заряда.

При несоблюдении этого требования возникает вероятность неправильной работы.

Меры предосторожности при эксплуатации

⚠ Внимание

- Не пытайтесь самостоятельно разбирать или видоизменять камеру.
- Не допускайте повреждения соединительного кабеля.

Существует вероятность пожара или поражения электрическим током.

В содержание данного руководства могут быть внесены изменения без предварительного уведомления.

Türkçe

Güvenlik Önlemlerini Gösteren Semboller

Bu "Kurulum Kılavuzu", kullanıcının ürünü güvenli bir şekilde kullanması için bilmesi gereken önemli bilgileri göstermek amacıyla aşağıdaki sembolleri kullanır. Kullanıcıların her bir sembolün önem derecesini anlamaları için tüm semboller açıklamaları ile birlikte verilmiştir. Bu sembollere ve açıklamalara dikkat ettiğinizden emin olun. Bu sembollere ve açıklamalara dikkat ettiğinizden emin olun.

⚠ Uyarı	Bu sembolün bulunduğu talimatlara uyulmaması ölüm veya ciddi yaralanmalarla sonuçlanabilir.
⚠ Dikkat	Bu sembolün bulunduğu talimatlara uyulmaması yaralanmayla sonuçlanabilir.
Dikkat	Bu sembolün bulunduğu talimatlara uyulmaması mala zarar gelmesiyle sonuçlanabilir.

Güvenlik Önlemleri

Kurulum Önlemleri

⚠ Dikkat

- Kurarken, yüzeyin kamera ve aksesuarlarının toplam ağırlığına dayanabileceğinden ve yeterince güçlendirildiğinden emin olun.
- Kameranın kurulumunu yaparken emniyet telini taktığınızdan emin olun.
- Düşen parçalardan kaynaklanacak yaralanmaları ve ekipman hasarını önlemek amacıyla, parçaları ve vidaları paslanmaya ve gevşemeye karşı düzenli olarak kontrol edin.
- Sabit olmayan, ciddi miktarda titreşim veya darbeye maruz kalan ya da tuzun yol açtığı hasara, aşındırıcı gaza maruz kalan yerlere kurulum yapmayın.
- Yalnızca uyumlu kameralarla birlikte kullanın.

Bu kurallara uyulmaması halinde kamera düşebilir veya başka kazalar meydana gelebilir.

- Kurulum sırasında, parmaklarınızın tavan ve Tavana Monte Kapak arasında kalmamasını sağlayın.

Bu kurallara uyulmaması halinde yaralanmalar meydana gelebilir.

Dikkat

- Herhangi bir prosedürü uygulamadan önce statik elektriği ortamdan uzaklaştırmak için önlem alın.

Bu kurallara uyulmaması halinde arızalar meydana gelebilir.

Kullanım Önlemleri

⚠ Uyarı

- Kamerayı parçalarına ayırmayın veya üzerinde değişiklik yapmayın.
- Bağlantı kablosuna hasar vermeyin.

Bu kurallara uyulmaması halinde yangın veya elektrik çarpması meydana gelebilir.

Bu kılavuzun içindekiler önceden bildirilmeden değiştirilebilir.

中文

表示安全注意事项的符号

本"安装指南"使用以下符号表示用户需要了解的重要信息，以保证安全使用本产品。本部分将为所有符号进行诠释，以便读者了解各符号的重要性。请确保遵守这些项目。

⚠ 警告	违反本标志伴随出现的说明进行不恰当操作，可能会导致死亡或严重的人身伤害。
⚠ 注意	违反本标志伴随出现的说明进行不恰当操作，可能会导致人身伤害。
注意	违反本标志伴随出现的说明进行不恰当操作，可能会导致财产损坏。

安全注意事项

安装注意事项

⚠ 注意

- 安装到天花板上时，请确保表面能够承受设备和摄像机的总重量，必要时请进行充分地加固。
- 安装时，请确保将安全钢丝安装到摄像机。
- 请定期检查部件和螺钉是否生锈或松动，防止因部件掉落导致人身伤害和设备损坏。
- 请勿安装在不稳固的地方、经受剧烈震动或冲击的地方或遭受盐害或含腐蚀性气体的地方。
- 请仅与兼容的摄像机配合使用。

否则可能会导致摄像机掉落或其他事故。

- 请小心操作，避免在安装摄像机时手指被夹住。

否则可能会导致受伤。

注意

- 在执行任何步骤前请采取去除静电的措施。

否则可能会导致故障。

使用注意事项

⚠ 警告

- 请勿拆解或改装摄像机。
- 请勿损坏连接线。

否则可能会导致火灾或电击。

本指南的内容可能会有所变更，敬请留意。